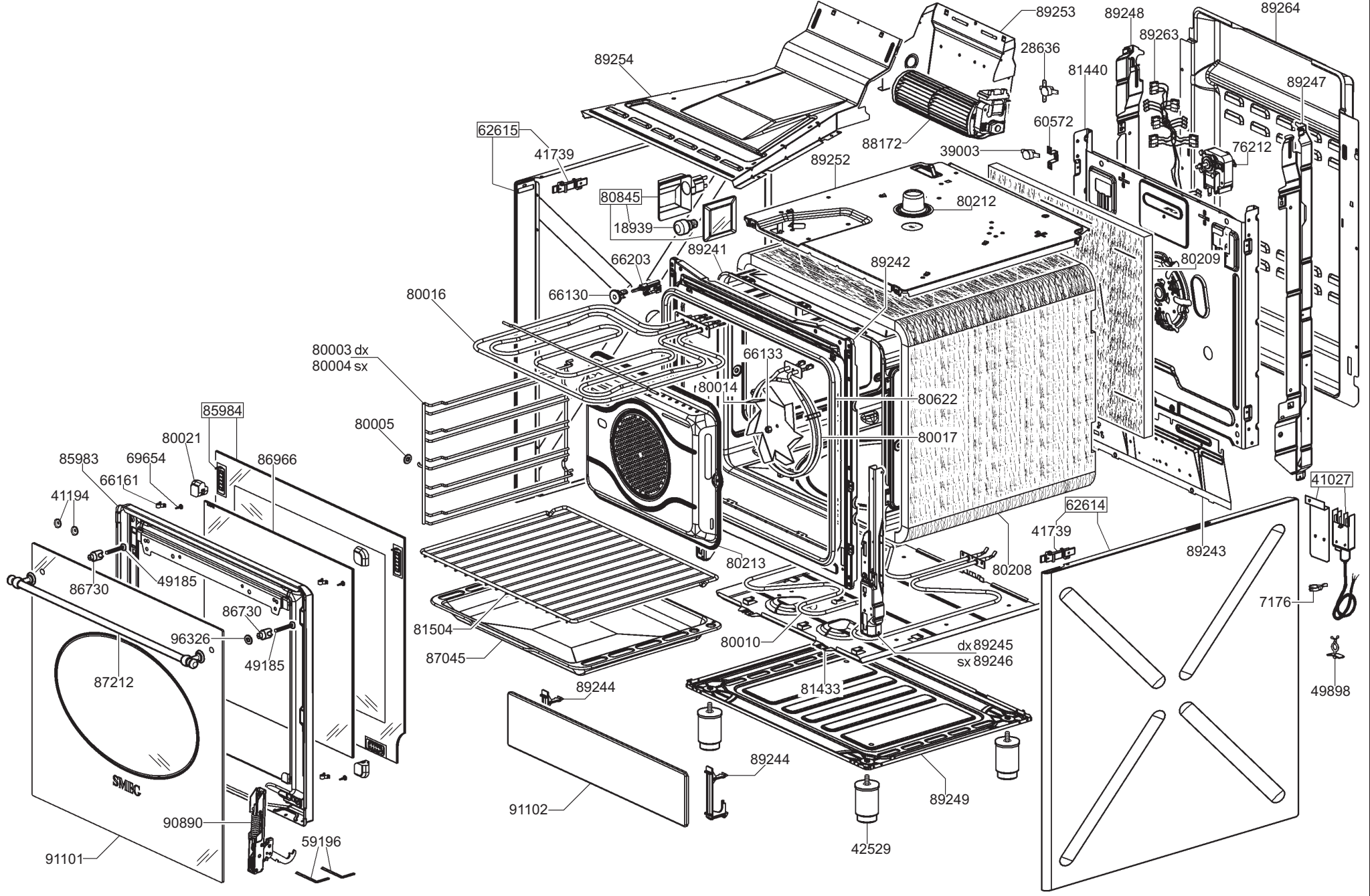
89253
89248
89263
89264
28636
89254
81440
89247
62615
60572
88172
39003
76212
41739
89252
80845
80212
18939
89241
66203
89242
80209
80016
66130
80003 dx
80004 sx
66133
80014
80622
85984
80005
80017
80021
85983
69654
86966
66161
41194
41027
62614
41739
89243
80213
80208
86730
49185
7176
86730
81504
96326
80010
dx 89245
sx 89246
87045
49185
87212
89244
81433
49898
89244
89249
91102
90890
59196
42529
91101

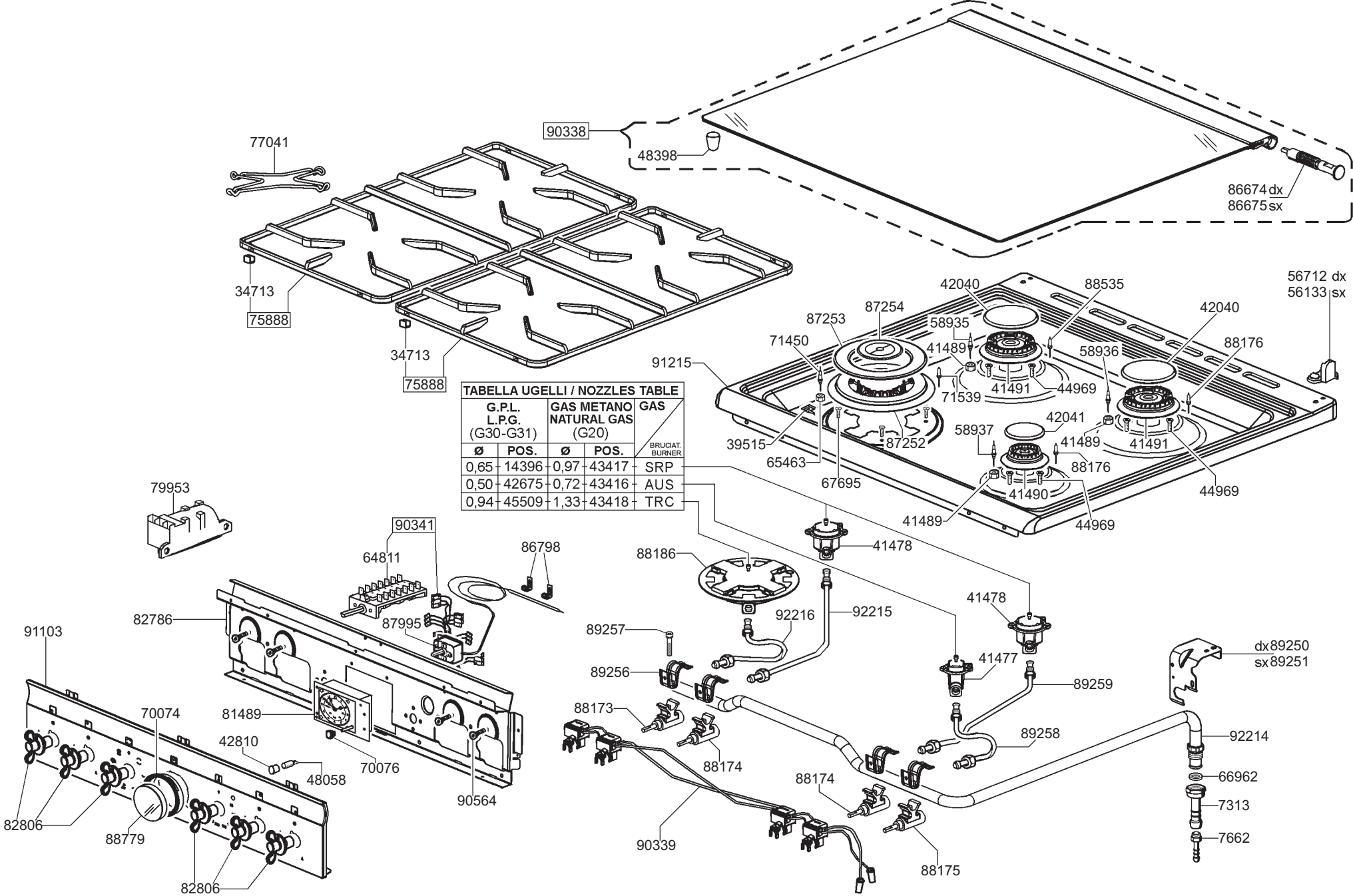

TABELLA UGELLI / NOZZLES TABLE				
G.P.L. L.P.G. (G30-G31)		GAS METANO NATURAL GAS (G20)		GAS / BRUCIAT. BURNER
Ø	POS.	Ø	POS.	
0,65	14396	0,97	43417	SRP
0,50	42675	0,72	43416	AUS
0,94	45509	1,33	43418	TRC